EL3F1

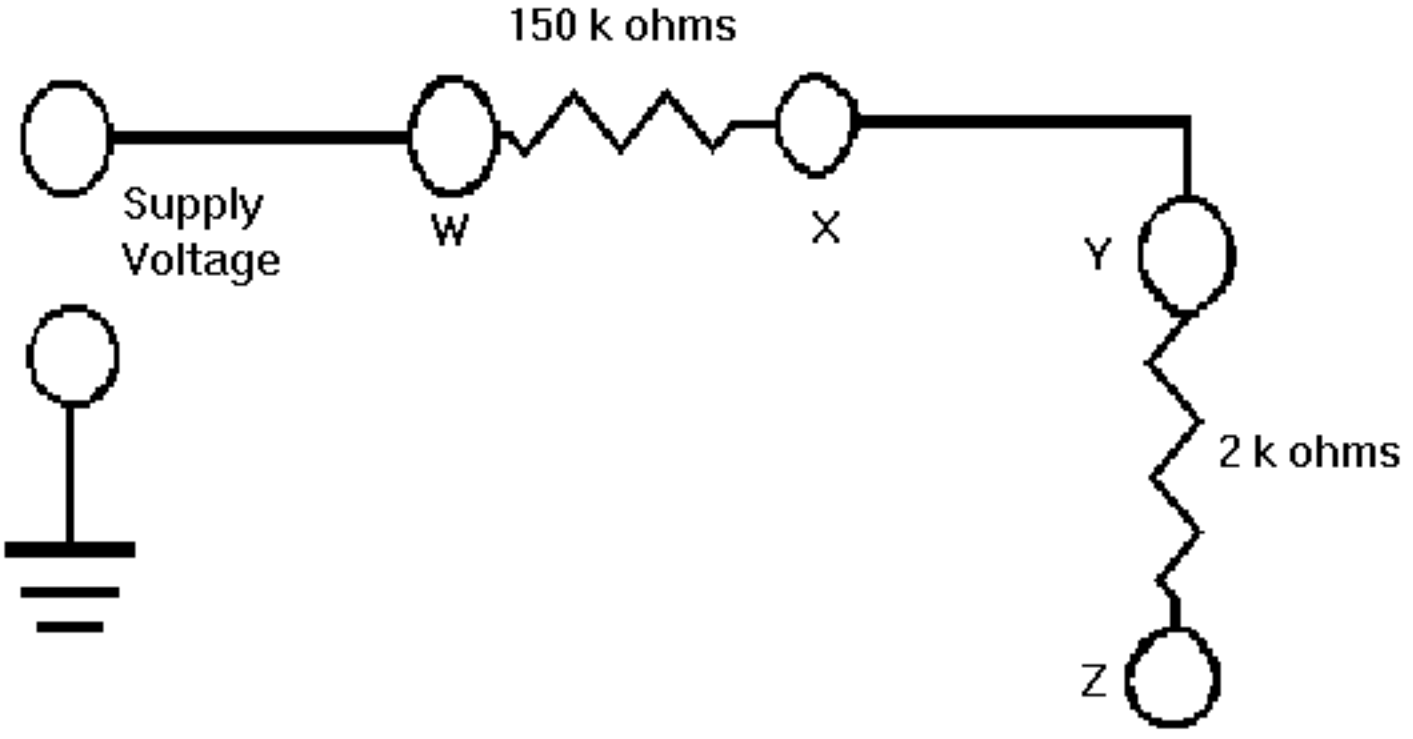

EL3F2

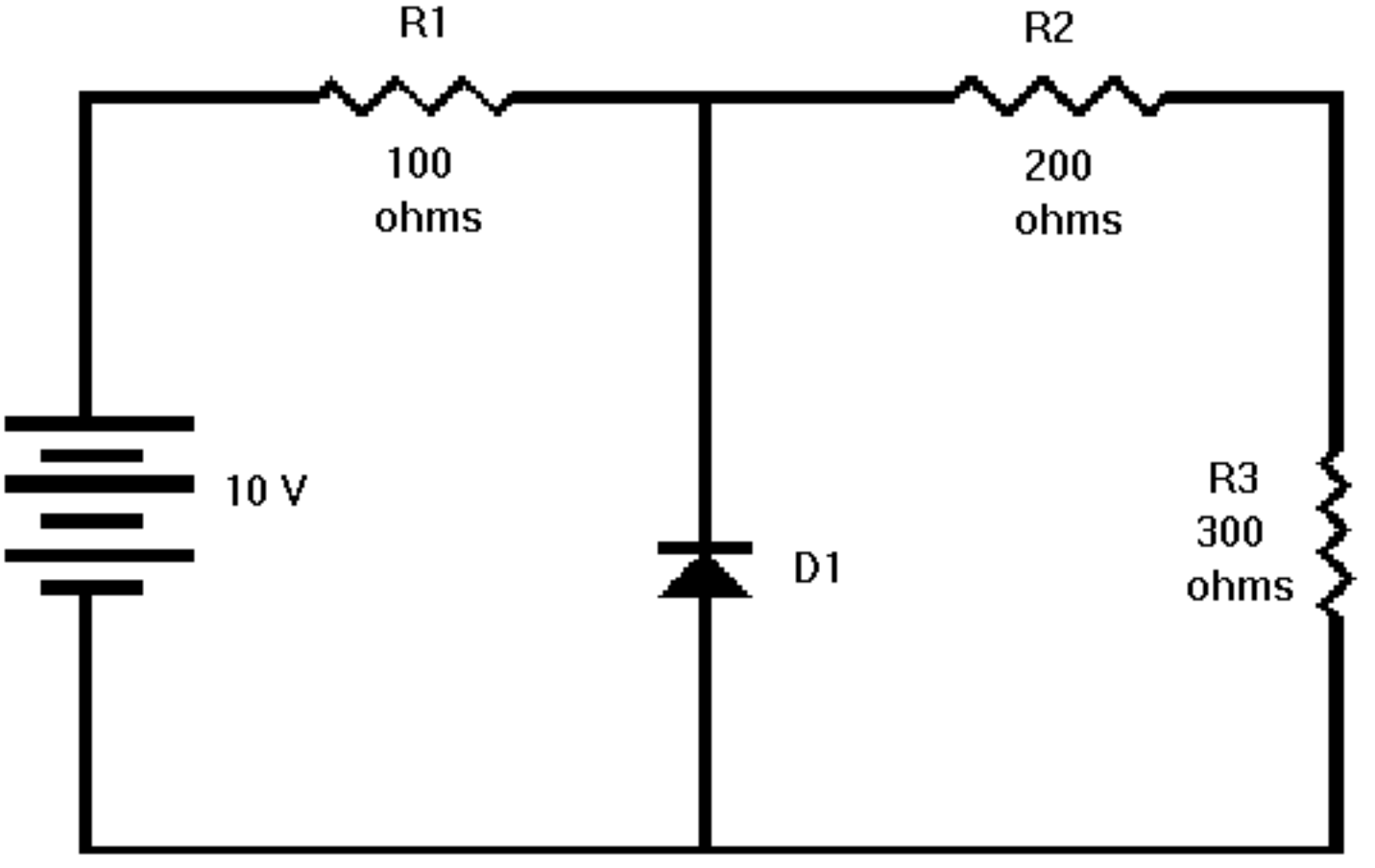

EL3F3

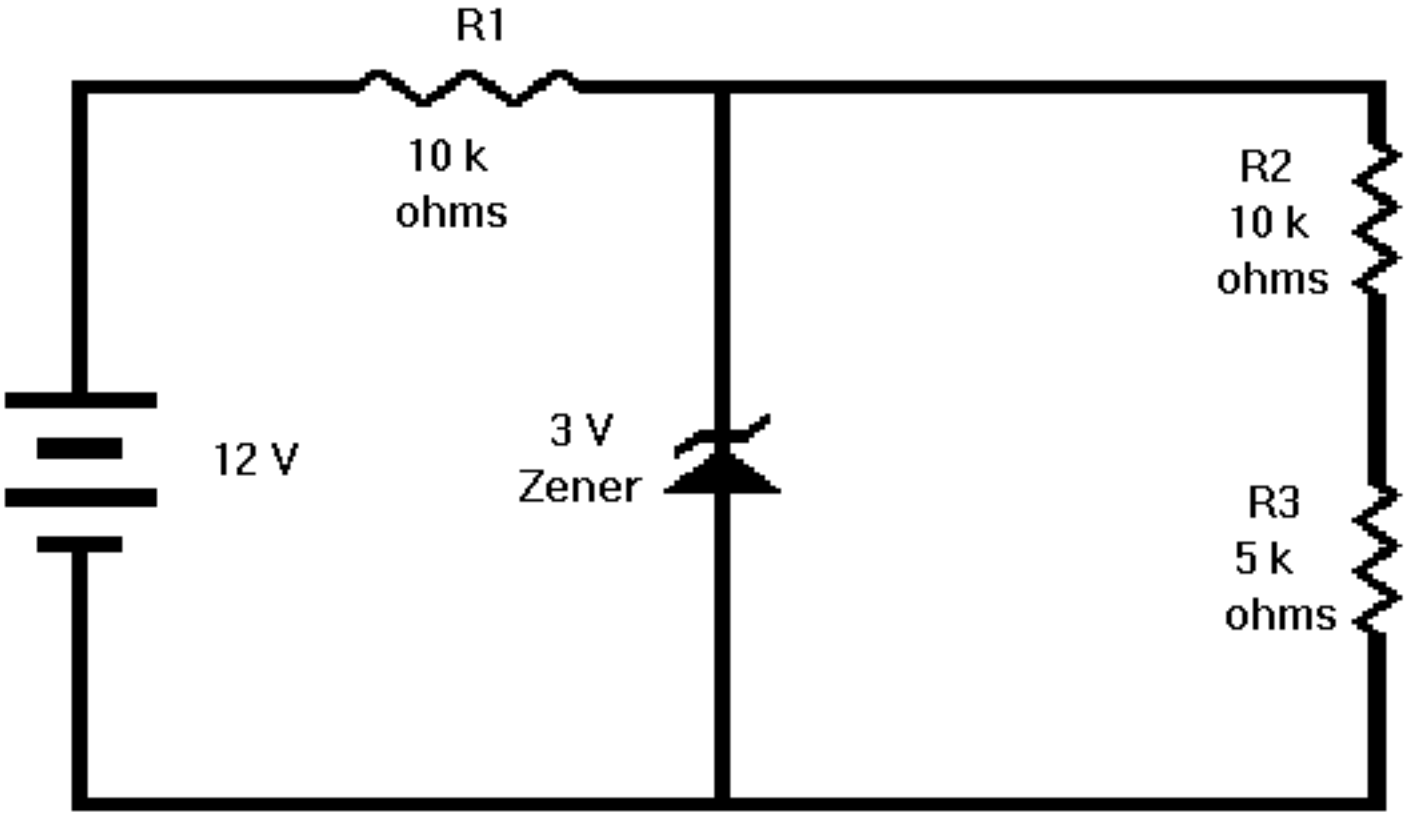

EL3F4

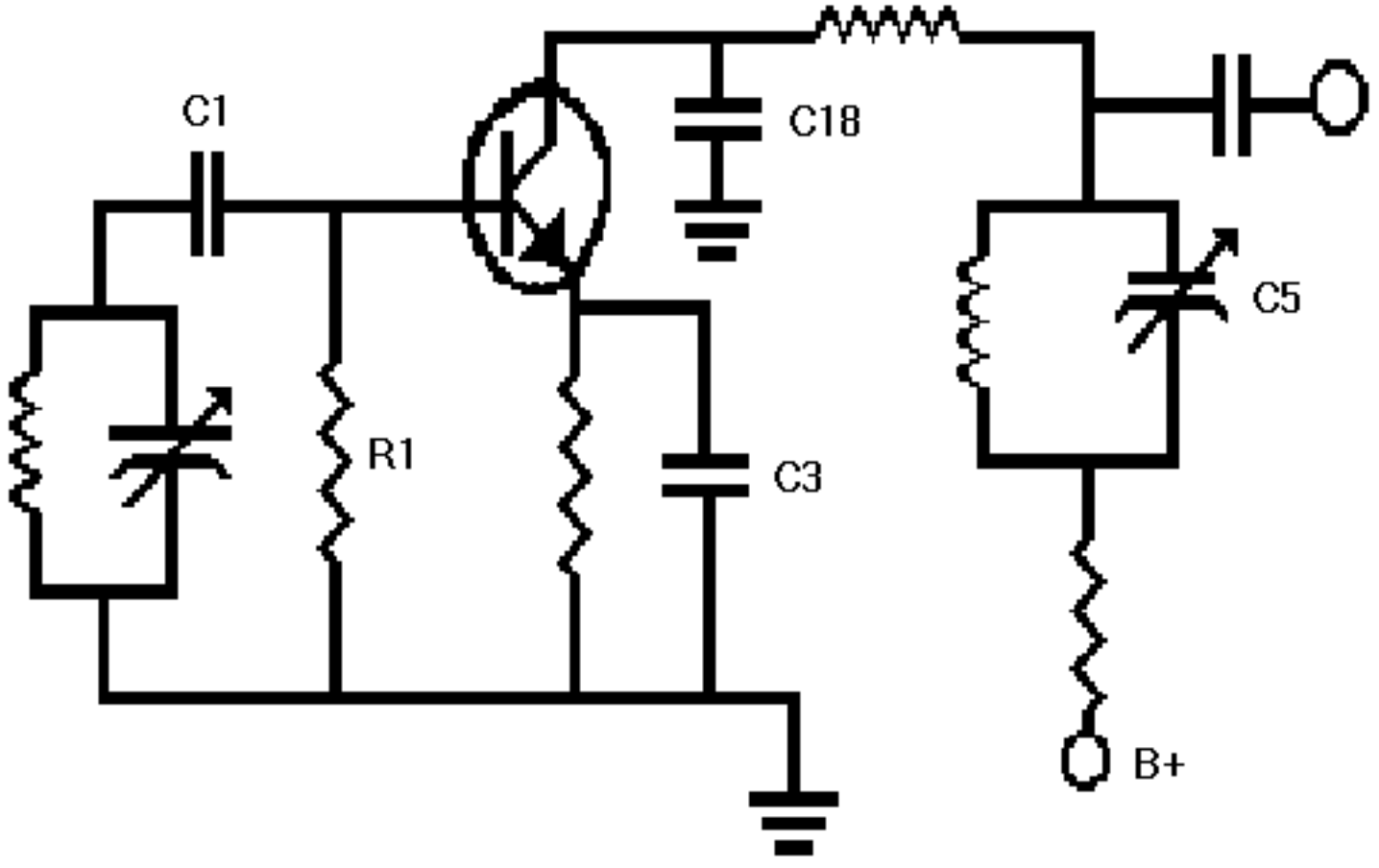

EL3F5

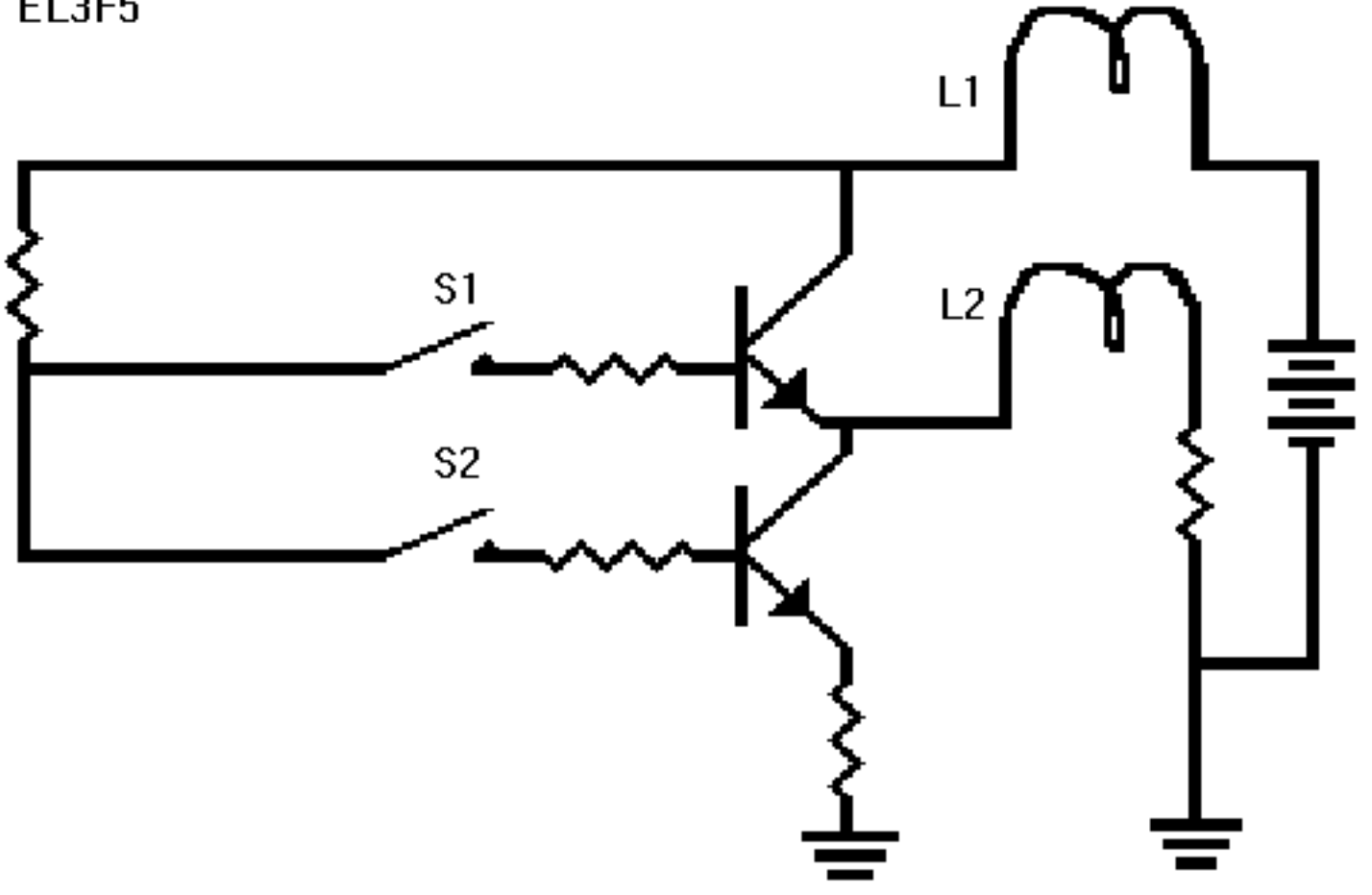

EL3F6

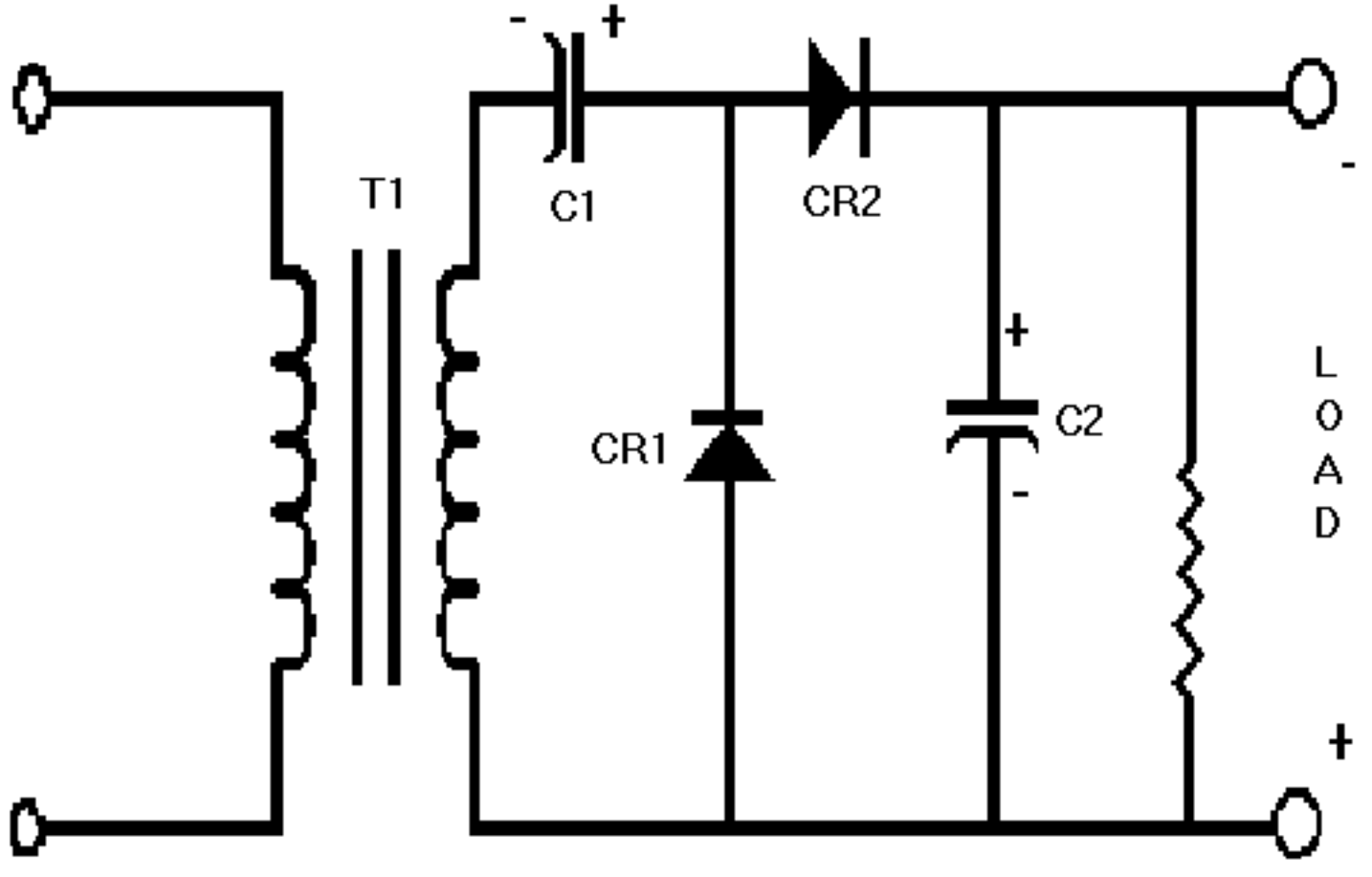
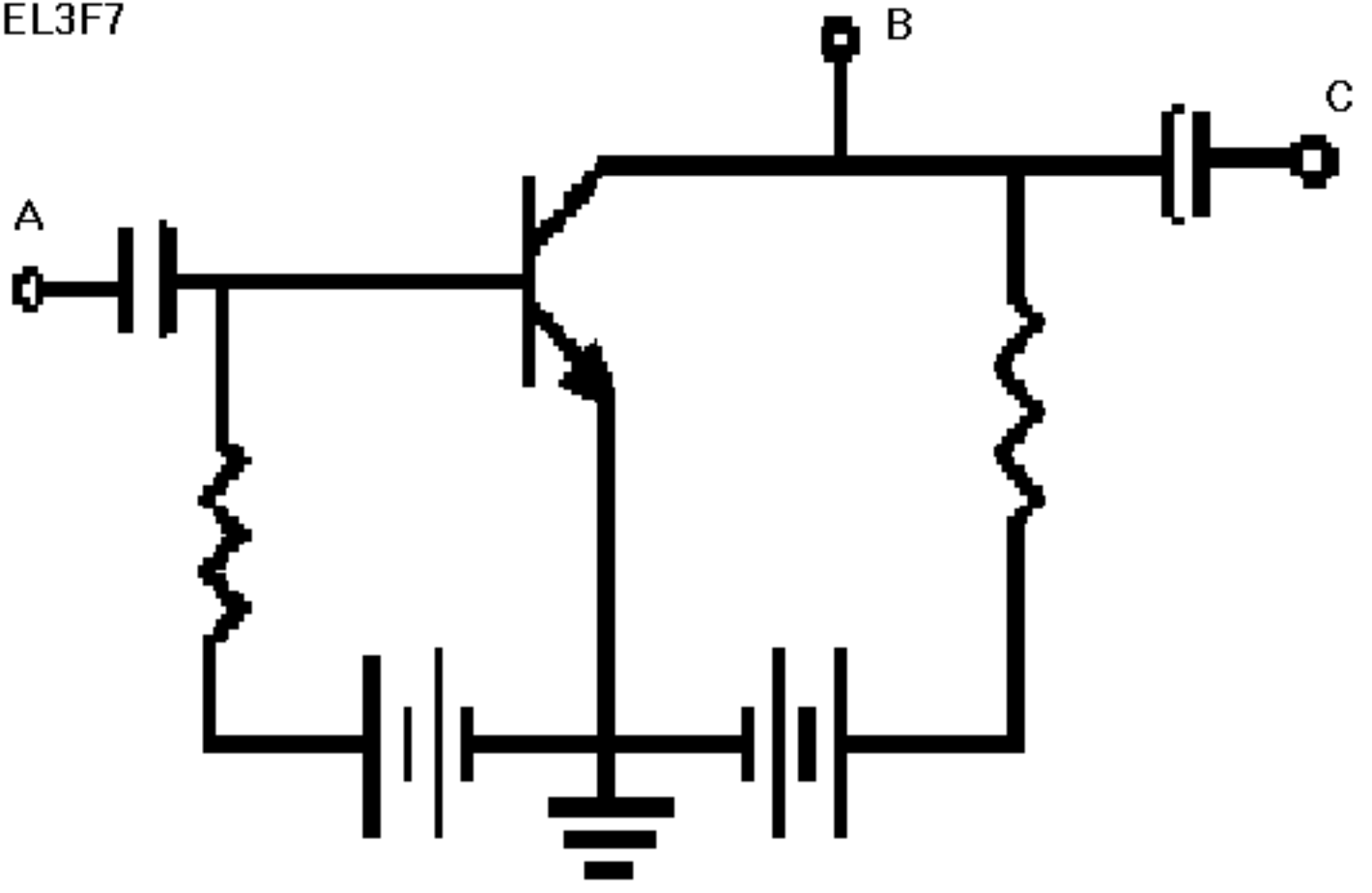
EL3F7